westbo of sweden

- Westbo of Sweden -

Westbo Classic

Der Westbo Classic ist ein klassischer skandinavischer Ofen mit dem Design des 19. Jahrhunderts.

Der Erstguss seiner Vorfahren wurde um 1890 auf Bornholm gefertigt.

Sein majestätisches Design zeichnet ihn aus, und der Ofen hat zu seinen äußeren Werten auch gute innere Werte.

In Schweden wurde er oft in hohen Räumen verwandt, weil er schnell große Räume erwärmen konnte. Durch seinen speziellen Aufbau, hat er Wärme schnell in den Raum verteilen können. So ist es nicht verwunderlich, dass diese Art von Ofen auch in einigen Saloons in Amerika zum Einsatz kam.

Der Westbo Classic, unser Klassiker aus Schweden. Ein Ofen, wie von früher.

Wartha
Unicum

- Westbo of Sweden -

Westbo Classic variations

Den Classic gibt es in zwei unterschiedlichen Höhe und vier unterschiedlichen Farben,
Schwarz-lackiert, oder in Emaillie in den Farben altweiß, royalgrün, bordeauxrot oder in vermontblau.
Ein besonderes Aussehen erhält der Classic durch die polierte Türen, die als Option möglich sind.
Das Emblem, der Smålandlöwe, ist in silber/schwarz möglich oder vergoldet. Ein optionaler Wärmespeicher aus Olivinstein ist ebenso möglich.

Der Classic kann somit ein sehr individuell zusammengestellt werden.
Gestalte Deinen Classic nach Deinen Vorstellungen.

- Westbo of Sweden -

Westbo Victoria

Die Westbo Victoria-Serie ist aus Gusseisen gefertigt und mit schönen Jugendstil-Ornamenten gestaltet.
Das Dekor und der traditionelle Stil in Kombination mit einem großen Sichtfenster an den Seiten bieten einen atemberaubenden Blick auf die Flammen.
Alle Westbo Victoria-Modelle verfügen über eine Kochplatte und bietet somit einen kleinen Extranutzen.
Der Kaminofen kann an externe Verbrennungsluft angeschlossen werden.

Die Westbo Victoria-Serie setzt eine reiche Tradition von in Schweden hergestellten Gusseisenöfen fort.

- Westbo of Sweden -

Westbo Victoria variations

Die Westbo Victoria Kaminöfen sind in vier verschiedenen Ausführungen erhältlich. Sie unterscheiden sich in der Höhe und damit auch in der Heizleistung.

Westbo Victoria 125 - der größte und schwerste Ofen der Victoria-Familie, Westbo Victoria 100 - der kleine Kompakte. Westbo Victoria 85 - mit zwei verschiedenen Breiten.

Alle Modelle können mit einem Adapter für Back/Top-Anschluss verbunden werden.

Alle Modelle sind mit oder ohne Seitenfenster erhältlich.

Wir produzieren die Öfen nach Euren Wünschen.

Westbo Estelle

Westbo Victoria 125

Westbo Victoria 100

Westbo Victoria 85

Westbo Victoria 85L

- Westbo of Sweden -

Westbo Estelle

Das neueste Mitglied unserer Familie ist Westbo Estelle.

Der Ofen ist traditionell gestaltet und verfügt über ein Wärmefach, perfekt für schöne Winterabende um darin

Eine schöne Tasse Tee warm zu halten oder Apfelstrudel zu machen. Optional können Sie einen

Wärmespeicher bestellen, der dann im Wärmefach Platz findet

Der Ofen ist aus Gusseisen gefertigt und mit schönen Jugendstil-Ornamenten akzentuiert.

Ein klassischer Ofen gestaltet nach alten Vorbildern.

Östersunds-Posten

- Westbo of Sweden -

Westbo Carl

Der Carl 100 ist unser kleinster Ofen. Sein typisch schwedisches Design begeistert. Die floralen Verzierungen schmücken den Carl. Ein perfekter kleiner Stubenofen mit Kochplatte für etwas mehr Freiheit.
Den großen Bruder Carl 120 gibt es nun auch - er ist etwas erwachsener und hat mehr Wärmeleistung
Sein Vintagedesign ist zeitlos und klar. Er sieht aus, wie ein Ofen früher aussah. Nur ein Kanonenofen ist er eigentlich nicht.
Der Carl erwärmt durch seine Form und seine moderne Brenntechnik. Mit einem Adapter kann der Ofen auch nach oben angeschlossen werden.

- Westbo of Sweden -

Westbo WeRa

Der Wera überzeugt durch sein schlichtes Äußeres im Industrial Design, mit dem er auch in modernen Wohnzimmern oder Ateliers ein rustikaler Hingucker ist.

Auf Grund seiner niedrigen Höhe erscheint er diskret und natürlich - selbst bei wenig Platz.

Dieser Speicherherd verfügt über einen stabilen Korpus aus Gusseisen. Durch Qualitätsschamotte von Radeburger-Schamotte im Brennraum wird eine effiziente und umweltfreundliche Verbrennung garantiert.

Diese Kombination sorgt für lange Wärmespeicherung, wie man sie von üblichen Kaminöfen dieser Größe nicht kennt.

Kochen, Backen und heizen, ein besonderer Kaminofen mit besonders warmem Herz.

Westbo WeRa M2

Westbo WeRa E1

- Westbo of Sweden -

Westbo Nobel

Stilrein und praktisch, einfach und gut – ein Flair der 1920er Jahre lebt im Westbo Nobel weiter. Skandinavischer Art Deco Stil und etwas Funktionalismus machen das Design des Westbo Nobel aus.
Einen freien und offener Blick auf das Feuer bietet der Nobel durch seine zwei Seitenscheiben, umrahmt von wertigem Gusseisen. Seine funktionale Seite zeigt der Ofen durch die integrierte Kochplatte aus Gusseisen.
Der Westbo Nobel hat immer zwei Seitenscheiben und der Ofen lässt sich nach hinten oder oben anschließen.
Ein kleiner, stilreiner Kaminofen mit hervorragenden inneren Werten - Der Westbo Nobel.

Westbo Nobel

- Westbo of Sweden -

Westbo Standard/ Ornament

Unser typisch schwedischer Küchenherd ist Koch- und Backexperte.

Durch seine vorteilhafte Bauart wärmst du deine Küche und kannst aber auch Backen und Kochen.

Unser Herd ist der schwedische Küchenklassiker, aber auch in Wild West Küchen oft zu sehen.

Als Variation oder Zubehör gibt es:

- Wasserschiffchen aus Kupfer
- gusseisernes Beinstativ für freistehenden Herd
- und etwas moderner mit Glastürchen

Kochen wie zu Großmutters Zeiten.

Westbo Standard
(mit oder ohne Glastür)

Westbo Ornament
(mit oder ohne Glastür)

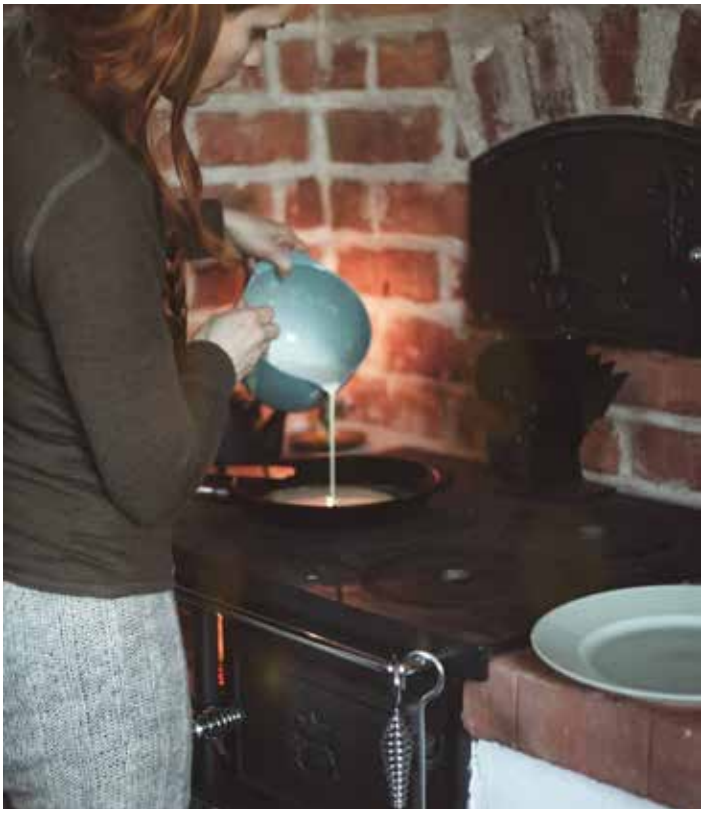

- Westbo of Sweden -

Westbo Ankarsrum/ Westbo 30

Die ideale Bereicherung für jede Küche. Der 30 cm schmale Küchenherd ist mit einer Kochplatte versehen und ist somit nützlich und er trägt auch zur Wärme zu Hause bei.

Dieser platzsparende Beistellherd ist ein nostalgischer Blickfang und auch praktische Haushaltshilfe - robust, nützlich und schmal. Der Herd kann als ergänzende Wärmequelle in deiner Küche dienen oder auch als alternative stromfreie Kochstelle von Nutzen sein, passend für zwei Töpfe.

Das Aussehen orientiert sich an alten Vorbildern, und den Ankarsrum gibt es in zwei Varianten: mit Ornament oder ohne Verzierung an der Front als Westbo 30. Passt perfekt in Deine Landküche.

Westbo Ankarsrum

- Zubehör -

Westbo Kerzenständer

Die runden Kerzenständer kannst du mit normale Kerzen oder mit Teelichtern verwenden.

- Zubehör -

Westbo Stern

Den sternenförmigen Kerzenständer - kannst du für breitere Kerzen verwenden oder aber auch als Schale.

- Zubehör -

Westbo Fußmatten

Mache Deinen Eingang etwas skandinavischer.
Von Westbo gibt es zwei unterschiedliche
Fußmatten aus Gusseisen.
Eine rechteckige Variante oder eine halbrunde Variante.

- Zubehör -

Westbo Eisenbahnerlampe

Unsere Westbo-Eisenbahnerlampe aus Guss. In Schweden hatten
die Eisenbahner diese Öllampe immer dabei, ob es beim
Schienenverlegen oder beim Rangieren war.
Ein schönes Accessoire für den Garten oder deine Terrasse.

- Zubehör -

Westbo Tee Kanne, 0,7 l

Teekanne aus Gusseisen mit Teesieb.

Die Westbo Teekanne hält deinen Tee länger warm. Innen emailliert.

Kann auch als Luftbefeuchter auf deinem Kamin verwendet werden.

- Zubehör -

Westbo Rondo

Westbo Rondo ist unsere neue Feuerschale für den Garten. Aber nicht nur Feuerschale, der Westbo Rondo kann auch gut als Grill verwendet werden oder als Terassenwärmer oder sogar als Pflanzengefäß.

Dein Rondo, dein Garten.

SCHWEDEN

In vier Jahreszeiten

Westbo Classic

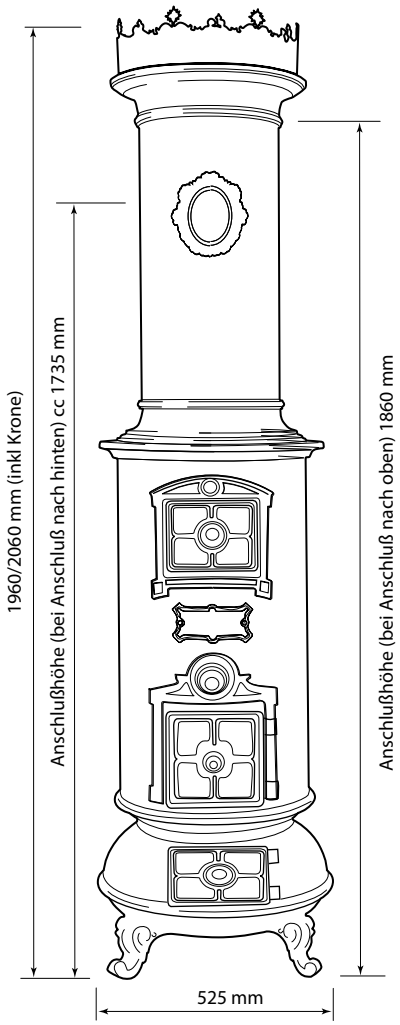

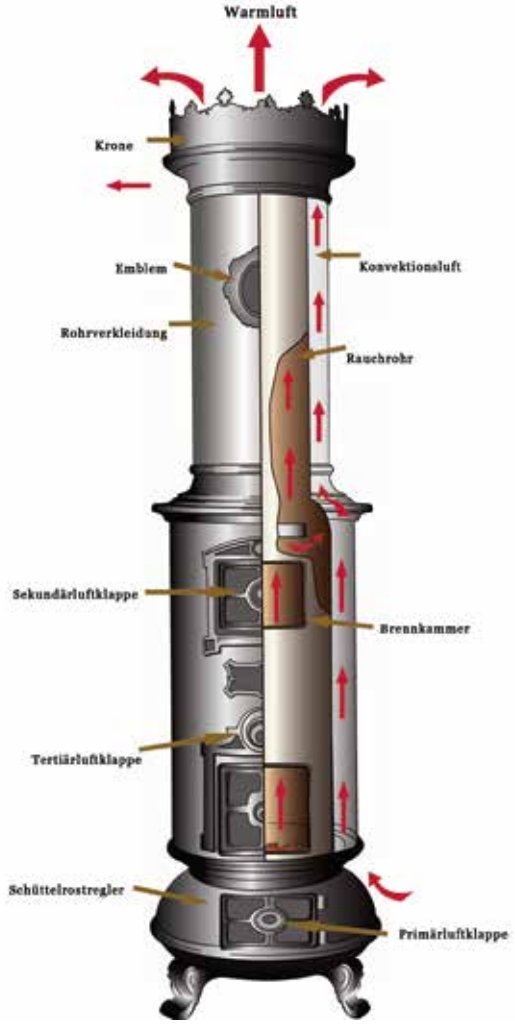

Entfernung zu brennbaren Komponenten

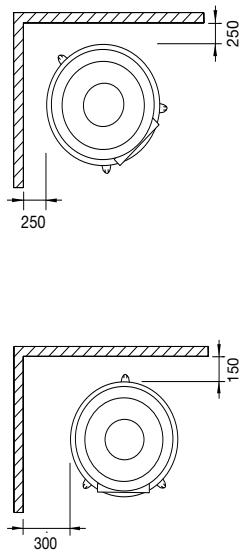

	Westbo Classic
Nennwärme	7,0 kW
Wirkungsgrad	81 %
Partikel	31 mg/m3
Mittlere Abgastemperatur	281 °C
Abgasmassenstrom	5,92 g/s
Förderdruck	12 pa
Gewicht	245 kg
Anschlußdurchmesser	Ø 130 mm
Anschlußmöglichkeiten	nach oben oder hinten
Brennstoff	Holz
Brennholzlänge	33 cm
Extras	Farbe: schwarz-metallic lackiert oder Emaille, Wärmespeicher-modul: 35 kg Olivinstein
	Anschluß: Adapter zur Justierung des Anschlußwinkels nach hinten

Westbo Victoria 85/85L

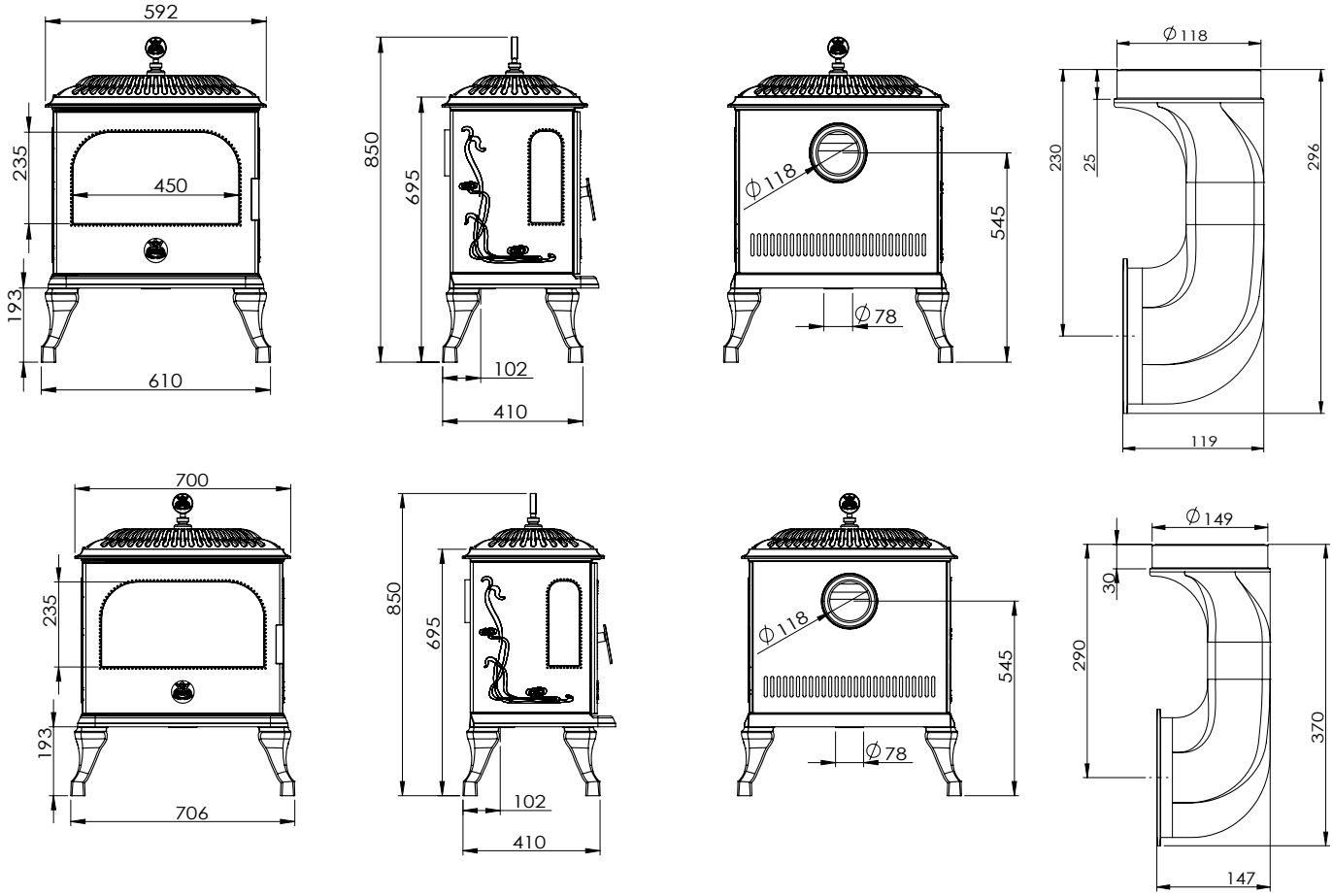

	Westbo Victoria 85	**Westbo Victoria 85L**
Nennwärme	5,5 kW	6,0 kW
Wirkungsgrad	75 %	80%
Partikel	34 mg/m3	38 mg/m3)
Mittlere Abgastemperatur	254 °C	227 °C
Angasmassenstrom	7,4 g/s	6,8 g/s
Förderdruck	12 pa	12 pa
Gewicht	115 kg	135 kg
Anschlußdurchmesser	Ø 120 mm	Ø 150 mm
Anschlußmöglichkeiten	nach hinten (nach oben als Option)	hinten (top optionen)
Brennstoff	Holz	Holz
Brennholzlänge	40 cm	50 cm
Extras	Adapter für Anschluß nach oben	Adapter für Top-Anschluss
Glasseiten individuell gestaltbar	Adapter für Anschluß nach oben Glasseiten individuell	hinten 12 cm/Seite 45 cm
Abstand zu brennbaren Bauteilen	hinten 10 cm/ Seite 40 cm	hinten 12 cm/ Seite 45 cm

Westbo Victoria 100/125

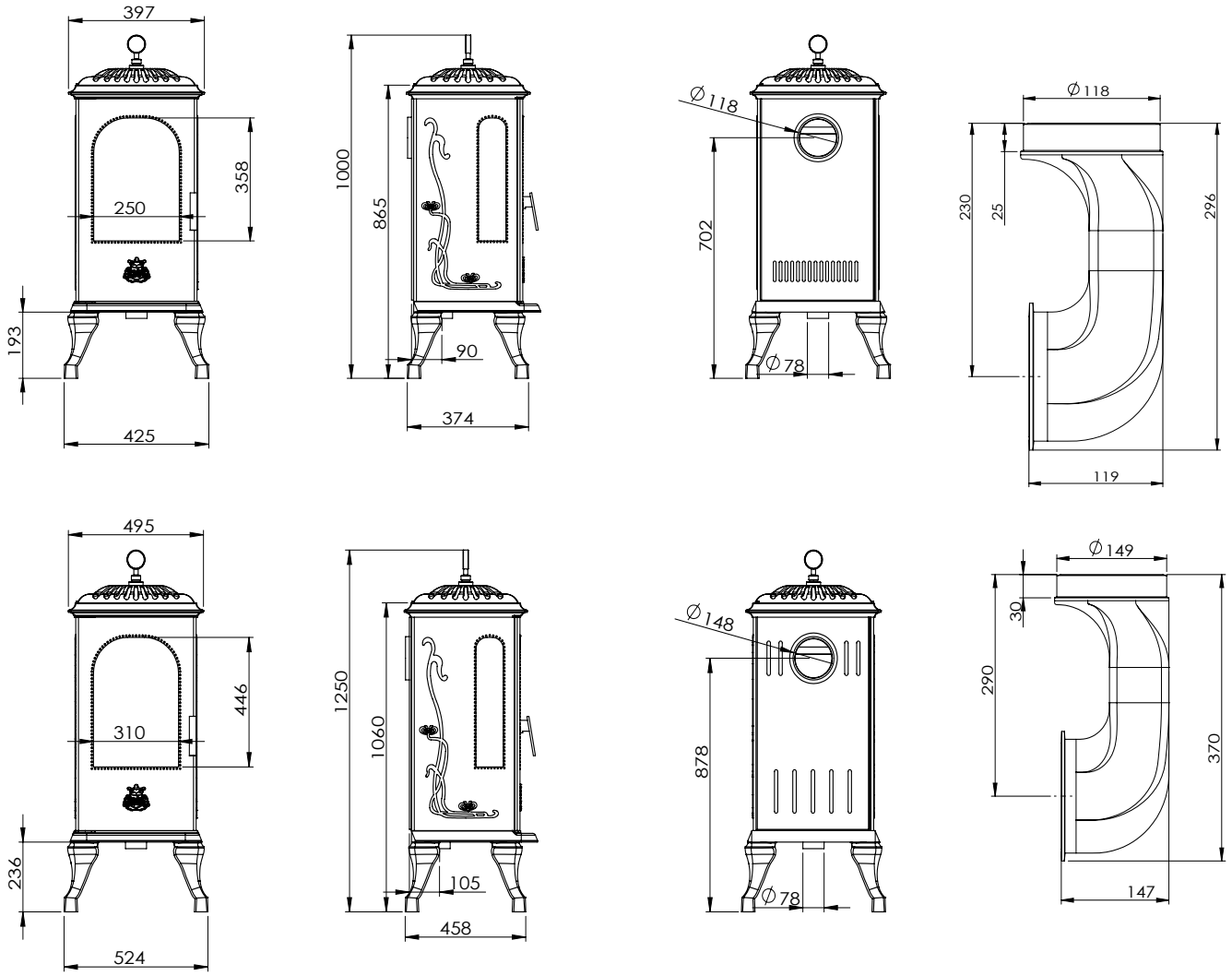

	Westbo Victoria 100	Westbo Victoria 125
Nennwärme	4,6 kW	6,0 kW
Wirkungsgrad	82 %	82%
Partikel	19 mg/m3	25 mg/m3
Mittlere Abgastemperatur	243 °C	264 °C
Abgasmassenstrom	4,5 g/s	5,2 g/s
Förderdruck	12 pa	12 pa
Gewicht	100 kg	175 kg
Anschlußdurchmesser	Ø 120 mm	Ø 150 mm
Anschlußmöglichkeiten	nach hinten (nach oben als Option)	nach hinten (nach oben als Option)
Brennstoff	Holz	Holz
Brennholzlänge	33 cm	37 cm
Extras	Adapter für Anschluß nach oben	Adapter for top connection
	Adapter für Anschluß nach oben	Rear 12 cm/side 63 cm
	Side without glass 25 cm	Side without glass 45 cm
Abstand zu brennbaren Bauteilen	hinten 15 cm/ Seite 45 cm	Hinten 12 cm /Seite 63 cm
	Seite ohne Glas 25 cm	Side ohne glas 45 cm

Westbo Estelle

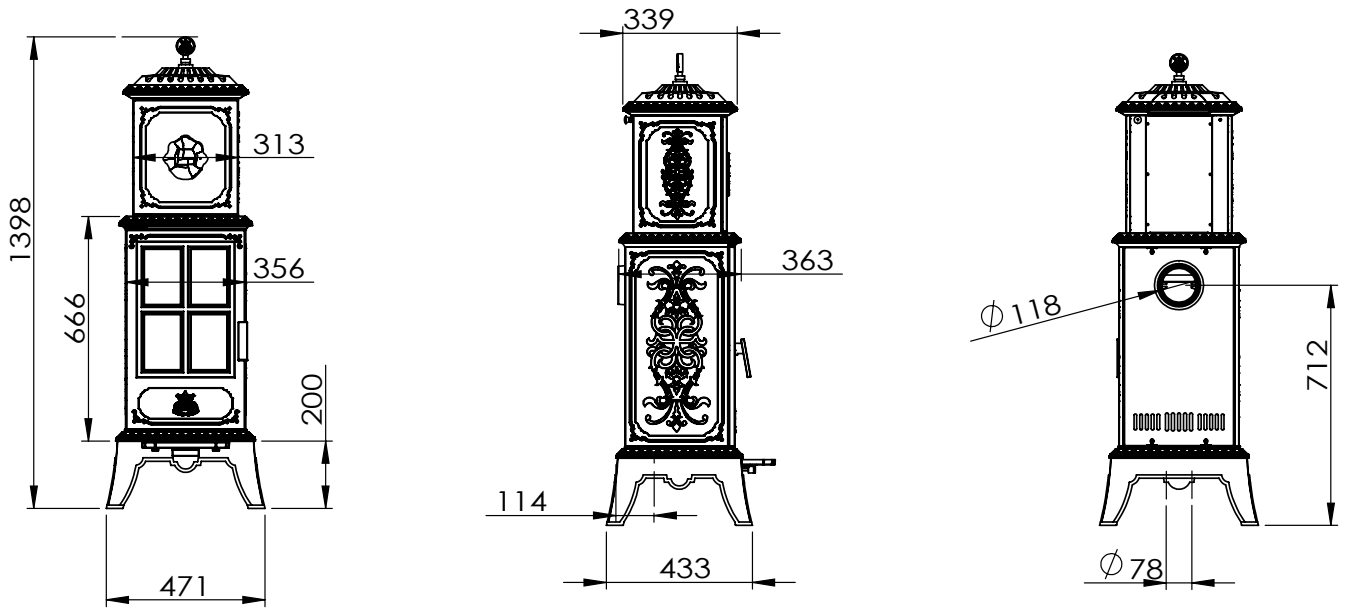

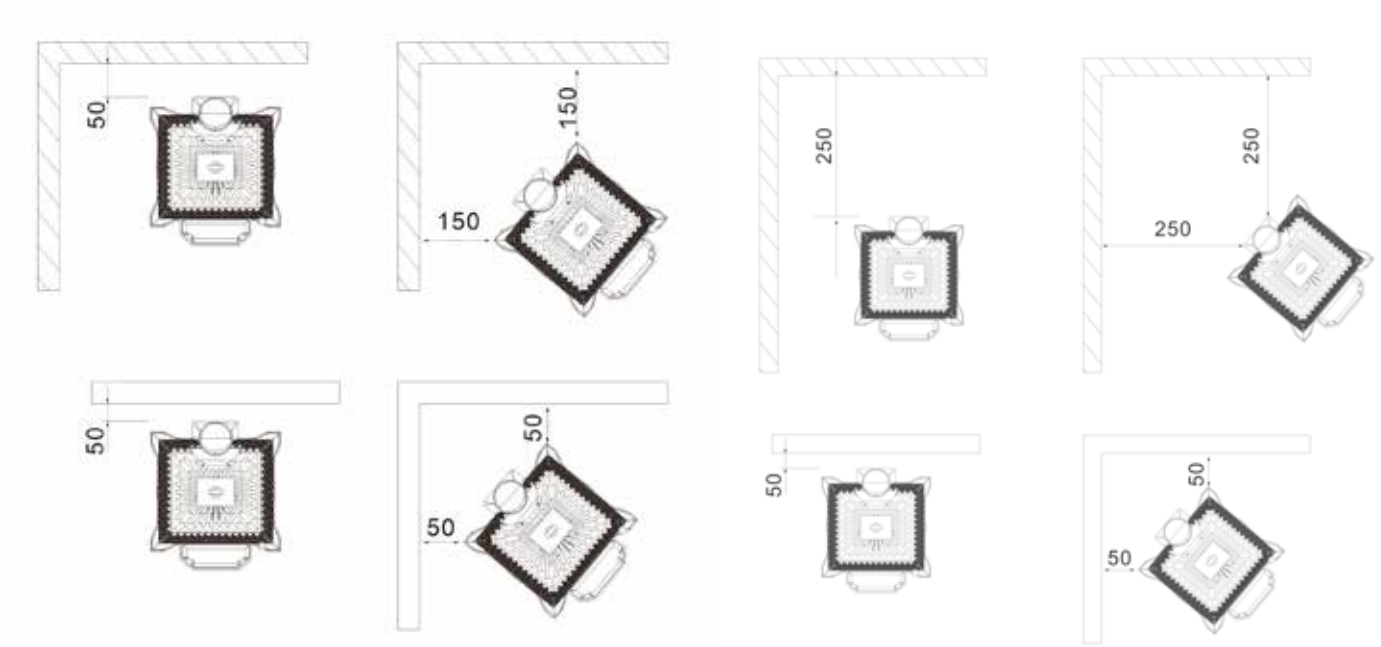

	Westbo Estelle
Nennwärme	4,6 kW
Wirkungsgrad	82 %
Partikel	19 mg/m3
Mittlere Abgastemperatur	243 °C
Flue gas mass flow	4,5 g/s
Förderdruck	12 pa
Gewicht	140 kg
Anschlußdurchmesser	Ø 120 mm
Anschlußmöglichkeiten	hinten (oben als Option)
Brennstoff	Holz
Brennholzlänge	33 cm

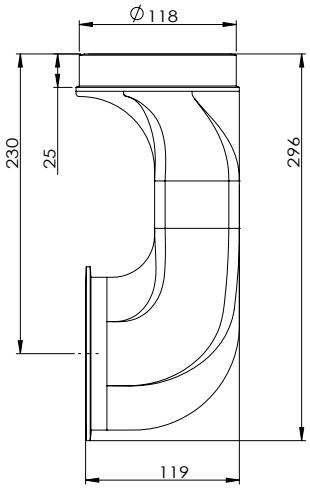

Westbo Carl 95/120

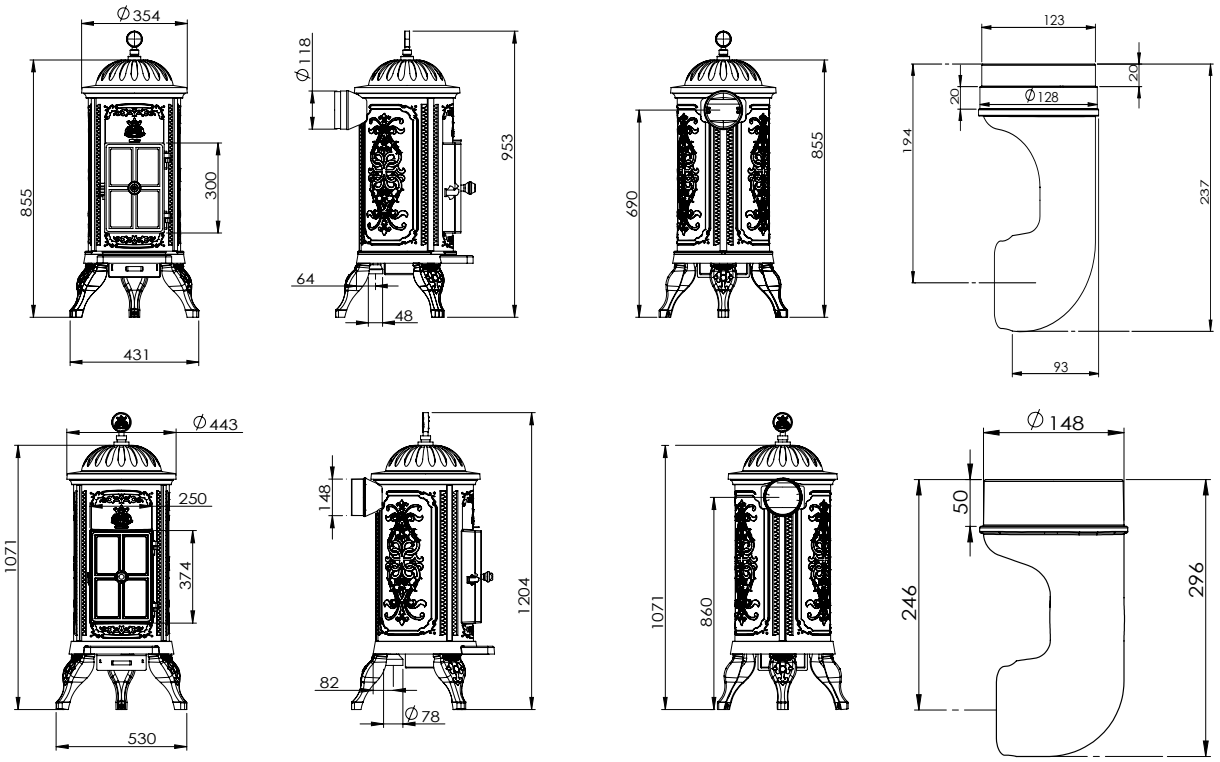

Carl 95

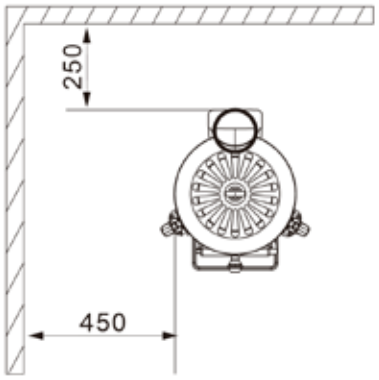

Carl 120

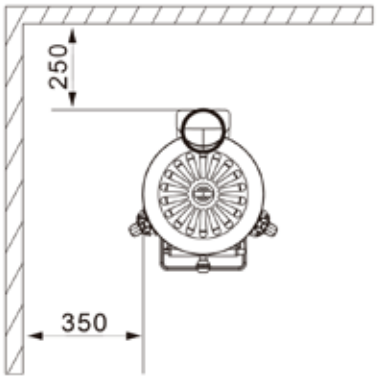

	Westbo Carl 95	**Westbo Carl 120**
Nennwärme	4,0 kW	5,7 kW
Wirkungsgrad	82 %	83%
Partikel	35 mg/m3	58 mg/m3
Mittlere Abgastemperatur	273 °C	206 °C
Abgasmassenstrom	7,4 g/s	5,7 g/s
Förderdruck	12 pa	6,4 pa
Gewicht	65 kg	135 kg
Anschlußdurchmesser	Ø 120 mm	Ø 150 mm
Anschlußmöglichkeiten	hinten	hinten
Brennstoff	Holz	Holz
Brennstofflänge	33 cm	40 cm
Extras	Adapter für Anschluß nach oben	Adapter für Anschluß nach oben
Abstand zu brennbaren Bauteilen	hinten 35 cm/Seite 45 cm	hinten 25 cm/Seite 35 cm

Westbo Nobel

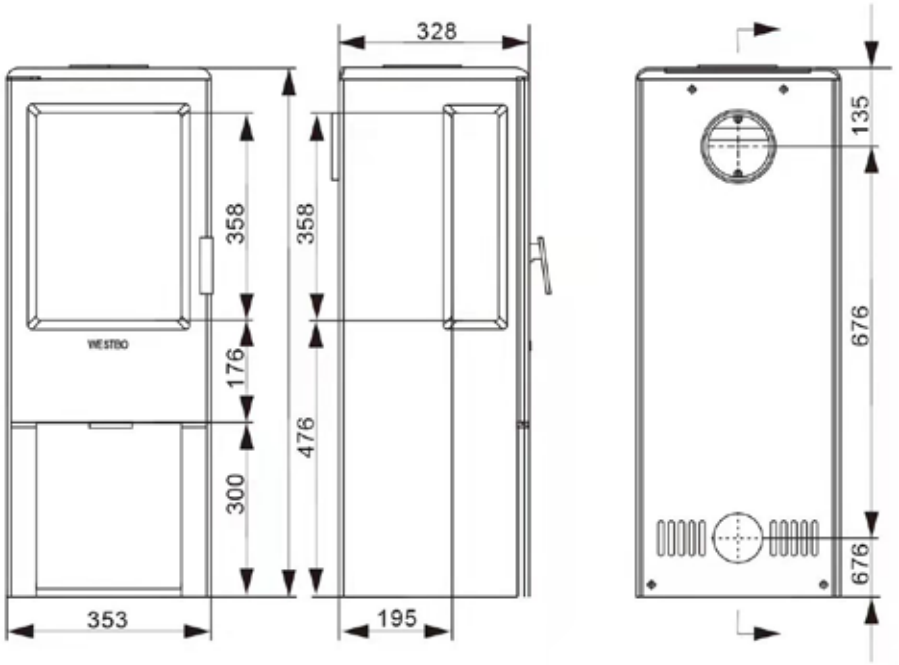

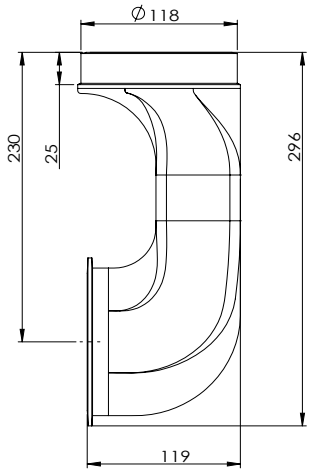

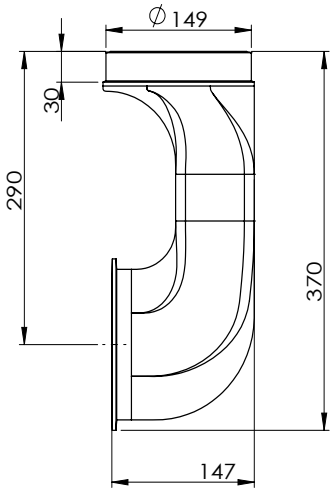

	Westbo Nobel
Nennwärme	4,6 kW
Wirkungsgrad	82 %
Partikel	19 mg/m3
Mittlere Abgastemperatur	243 °C
Abgasmassenstrom	4,5 g/s
Förderdruck	12 pa
Gewicht	100 kg
Anschlußdurchmesser	Ø 120 mm
Anschlußmöglichkeiten	hinten / oben
Brennstoff	Holz
Brennholzlänge	33 cm
Extras	Adapter für Anschluß nach oben
Adapter für Anschluß nach oben	hinten 25 cm/Seite 35 cm

Westbo Standard/Ornament

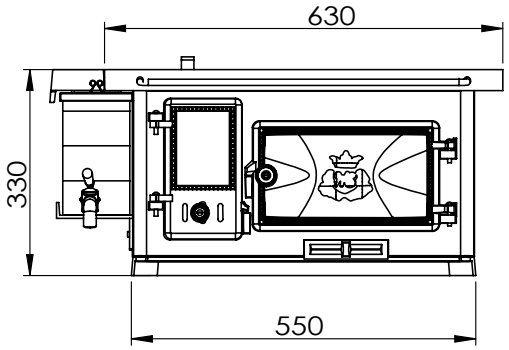

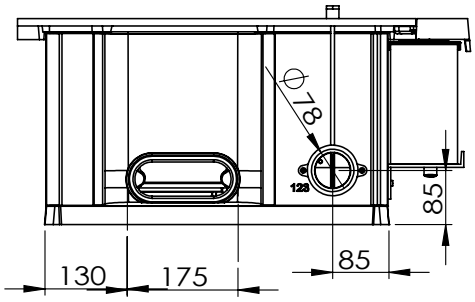

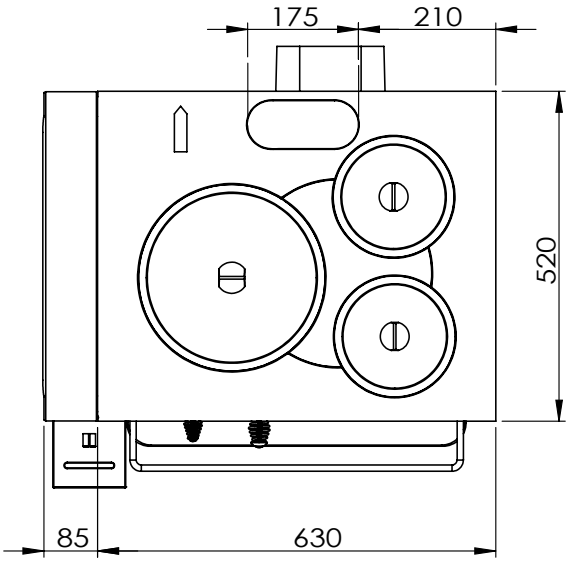

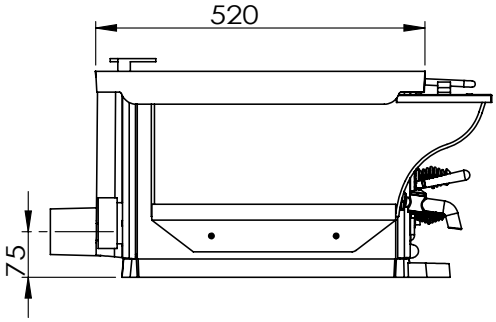

	Westbo Standard/Ornament
Nennwärme	4,6kW
Wirkungsgrad	85 %
Partikel	22 mg/m3
Mittlere Abgastemperatur	200 °C
Abgasmassenstrom	4,6 g/s
Förderdruck	12 pa
Gewicht	120 kg
Anschlußdurchmesser	Ø 120 mm oder 130 mm
Anschlußmöglichkeiten	hinten/oben
Brennstoff	Holz
Brennholzlänge	33 cm
Extras	Beinstativ, Kupferwasserschiffchen, Glastürchen
Abstand zu brennbaren Bauteilen	hinten 20 cm/ Seite 30 cm

Westbo Ankarsrum/30

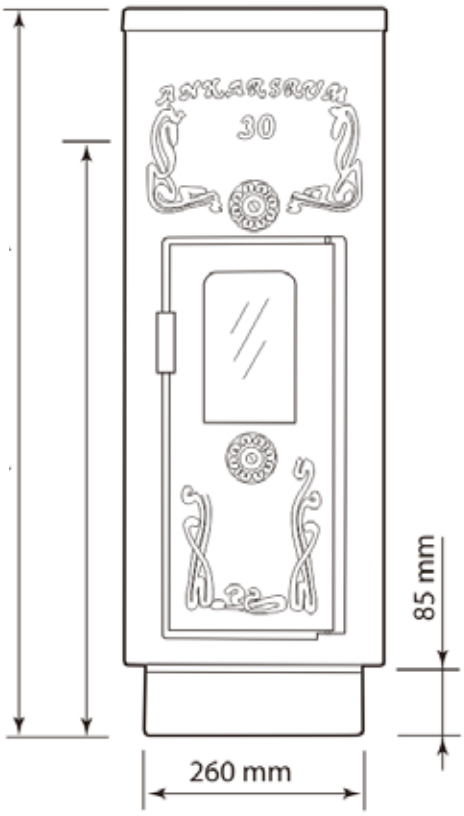

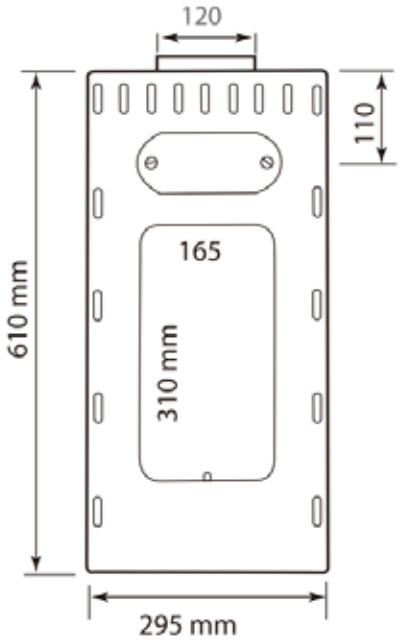

	Westbo Ankarsrum/30
Nennwärme	8,0kW
Wirkungsgrad	75,2 %
Partikel	35 mg/m3
Mittlere Abgastemperatur	286 °C
Abgasmassenstrom	8,8 g/s
Förderdruck	12 pa
Gweicht	175 kg
Anschlußdurchmesser	Ø 120 mm
Anschlußmöglichkeiten	Hinten / oben als Option
Brenstoff	Holz
Brennholzlänge	40 cm
Extras	Mit Verzierung oder ohne Verzierung vorn
Abstand zu brennbaren Bauteilen	hinten 10 cm/ Seite 30 cm

Westbo WeRa E1/M2

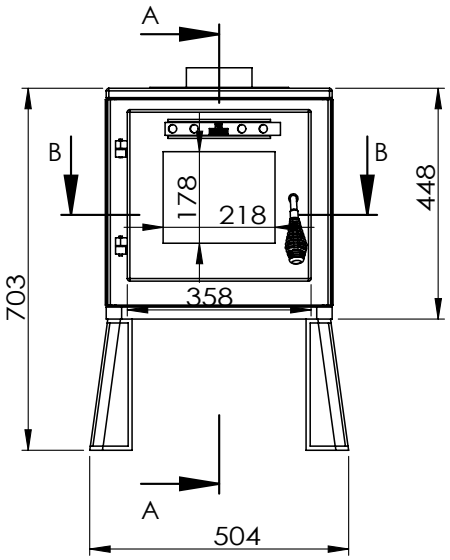

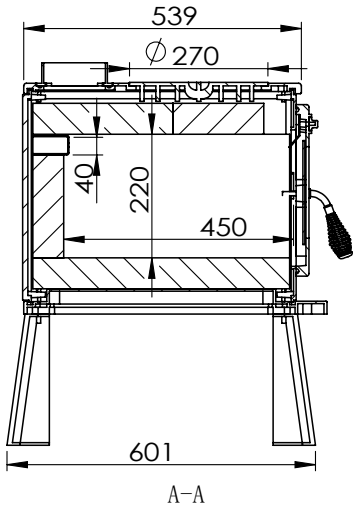

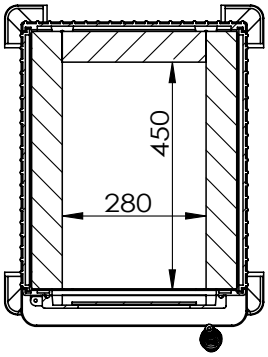

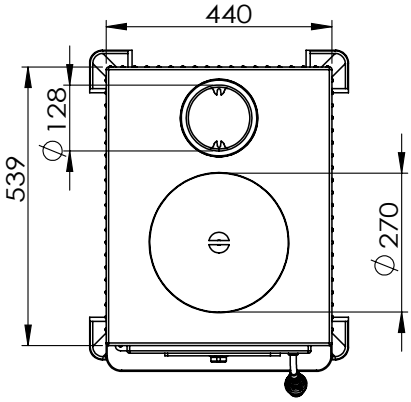

	Westbo WeRa E1	**Westbo WeRa M2**
Nennwärme	7,0 kW	7,0 kW
Wirkungsgrad	80 %	80 %
Partikel	32 mg/m3	32 mg/m3
Mittlere Abgastemperatur	266 °C	266°C
Abgasmassenstrom	8,0 g/s	8,0 g/s
Förderdruck	12 pa	12 pa
Gewicht	150 kg	150 kg
Anschlußdurchmesser	Ø 130 mm	Ø 130 mm
Anschlußmöglichkeit	oben	oben
Brennstoff	Holz	Holz
Brennstofflänge	40 cm	40 cm
Extras	Adapter für Anschluß nach oben	Adapter für Anschluß nach oben
Abstand zu brennbaren Bauteilen	hinten 40 cm/Seite 40 cm	hinten 40 cm/Seite 40 cm

Unsere Geschichte

Der Traum von früher.
Heute.
Westbo. Der Schwedenofen.

www.westbo.net/de

2022/06 German version